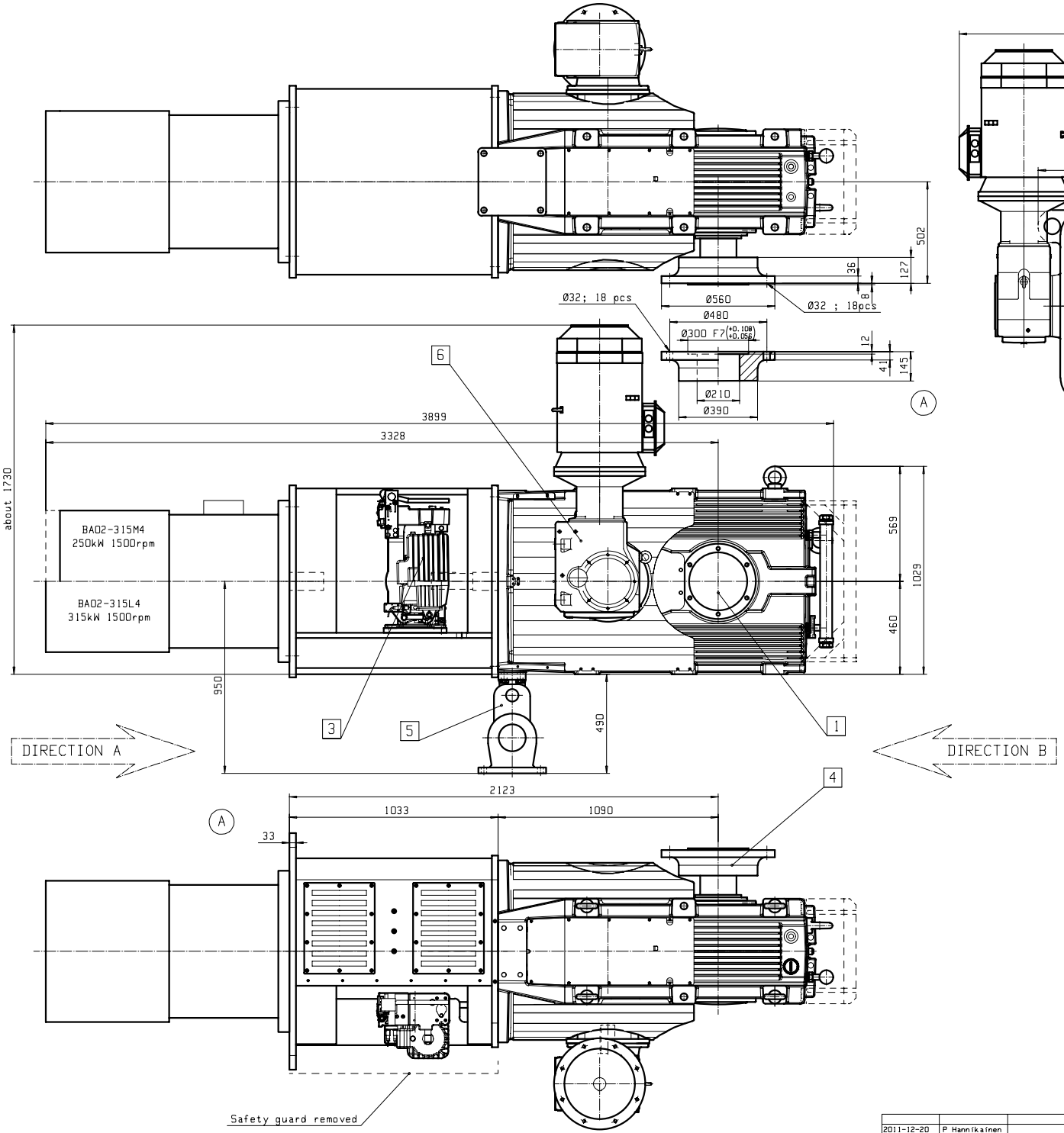

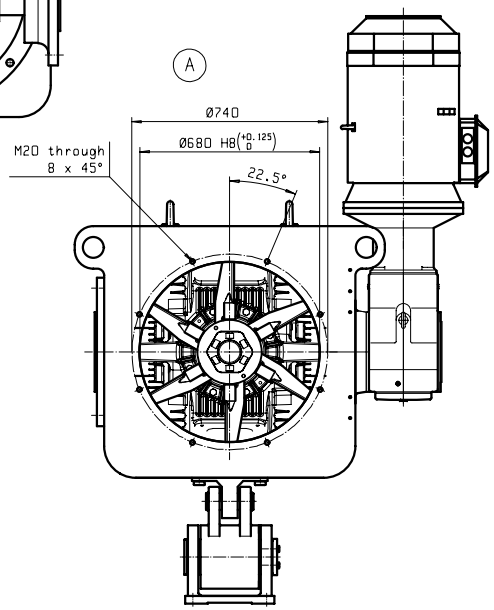

DIRECTION A
Main motor flange

1 Gear Unit D3RST60X0

3 Holding brake USB3-I EB50/50 II PB Exd I
4 LS Coupling RFK210M / RFK210F
5 Elastomer Anchoring
6 Auxiliary Drive NORD SK9052.1

2011-12-20	P Hannikainen		Revised	A			
PVM DATE	NIMETTÄJÄ NAME	HYVÄKSYJÄ APPROVED BY	MUUTOS REVISION	MERKKI MARK			

moventas

NIMITYS TITLE: DIMENSION DRAWING

VALMISTE PRODUCT: D3RST(F)60X0 / 03

D014447 A

COPYRIGHT MOVENTAS Oy (IG)

E01414D VERTEX A1

MITTAKS. SCALE 1:10

PÄIVÄYS DATE 2011-09-27

NIMI NAME Pekka Hannikainen